

863164 (HSBCC90C)
Hihnakuljetinkaarre koreille 90°

Laaja kuvaus

Erittäin hygieninen sekä lähes äänetön ja niveletön kaksoisnauhakuljetin. Valmistettu AISI 304 ruostumattomasta teräksestä. Neliskulmaiset 40x40 mm säätöjalat. Kuljetin suunniteltu 500x500mm koreille.

Ominaisuudet

- Avaimenreikä ja snap on -järjestelmät varmistavat nopean ja helpon asennuksen.
- Hihnakuljettimen ansiosta korin liike on tasainen ja hygienia paranee.
- Mallisto koostuu moduuleista, mikä mahdollistaa suuren määrän erilaisia kuljetinyhdistelmiä.
- Hätä-seis kytkimet asennetaan tarvittaessa.
- Kuljettimen nopeutta säätää astianpesukone, ja järjestelmä seuraa automaattisesti koneen nopeutta.
- Suunniteltu korikuljetinastianpesukoneille.
- Yksikkö on osa motorisoitua käsittelyjärjestelmää. Voidaan asentaa syöttö- ja purkupuolelle.

Rakenne

- Valmistettu AISI 304 ruostumattomasta teräksestä.
- Kaikki pinnat sileitä ja kiillotettuja.
- Paksut hitsatut laipat takaavat kestävän rakenteen laitteiden välillä.
- 40 x 40 mm:n ruostumattomasta teräksestä valmistetut putki- ja suorakulmaiset jalat.
- Sileä ruostumatonta terästä oleva kuljetinalusta tekee puhdistamisesta helppoa.
- Valmistettu AISI 304 1,5 mm:n ruostumattomasta teräksestä.
- 15 mm vahvistettu polyuretaanijohto varmistaa tasaisen ja vaivattoman kulun.
- Suunniteltu 500 x 500 mm:n koreille.
- Sakka-astia ruoantähteille.

Yritys varaa oikeuden muuttaa tuotetietoja ilman erillistä ilmoitusta. Informaatio oikea tulostusajankohtana

Tekniset tiedot

Avaintieto	
Ulkomitat, leveys:	850 mm
Ulkomitat, syvyys:	850 mm
Ulkomitat, korkeus:	910 mm
Nettopaino:	20 kg
Altaan materiaali	R.S.T. AISI 304 - EN 1.4301

Edestä

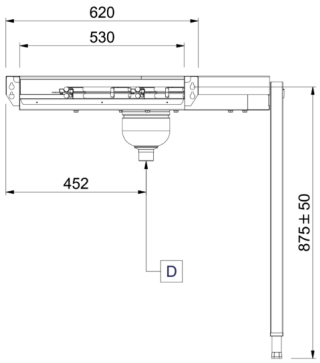

Sivulta

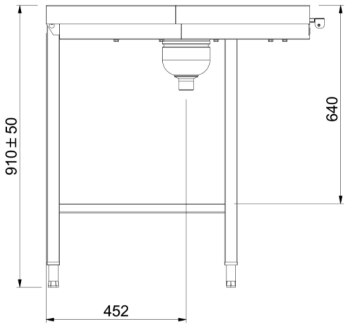

Päältä

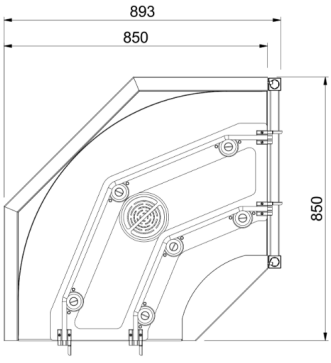

D = Poisto

DO = Ylivuotoputki

CE

Lue lisää:
ISO-sertifikaatit
Electrolux Professional -tunnustukset

Yritys varaa oikeuden muuttaa tuotetietoja ilman erillistä ilmoitusta. Informaatio oikea tulostusajankohtana

Tekniset tiedot

Lisävarusteet

PNC-koodi	kuvaus
Käsittelyjärjestelmät	
863170	10m nauha kuljettimelle
863171	30m nauha kuljettimelle
863172	50m nauha kuljettimelle
865143	Nauhan liitäntäsarja
865162	Turvakytkinsarja tunnelikoneelle

Suositeltavat puhdistusaineet

PNC-koodi	kuvaus
0S2092	Pesuaine C11, 2 kpl x 5 l
0S2093	Pesuaine C13, 2 kpl x 5 l, laatikko (4G)
0S2094	Huuhtelukirkaste C12, 2 kpl x 5 l, ADR- ja IMDG rajoitettu määrä
0S2281	Pesuaine C11, 20 l kanisteri
0S2362	Kalkinpoistoaine C30; 2 kpl x 5 l – ADR OK – ADR- ja IMDG rajoitettu määrä
0S2904	Huuhtelukirkaste C15; 2 kpl x 5 l; ADR-, IMDG- ja IATA rajoitettu määrää

CE

Yritys varaa oikeuden muuttaa tuotetietoja ilman erillistä ilmoitusta. Informaatio oikea tulostusajankohtana